번호	위치	변 경 사 항	변 경 사 유	년월일	수 정	승 인

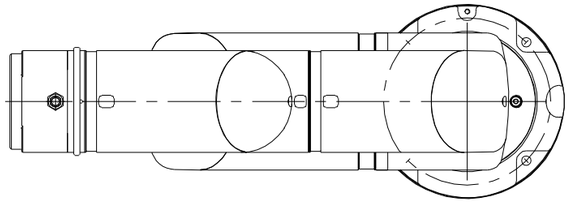

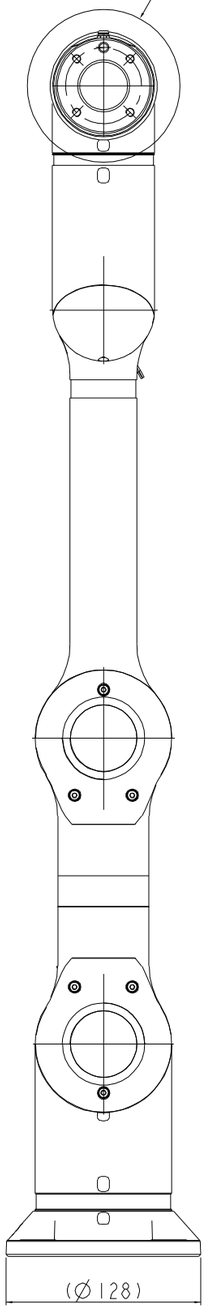

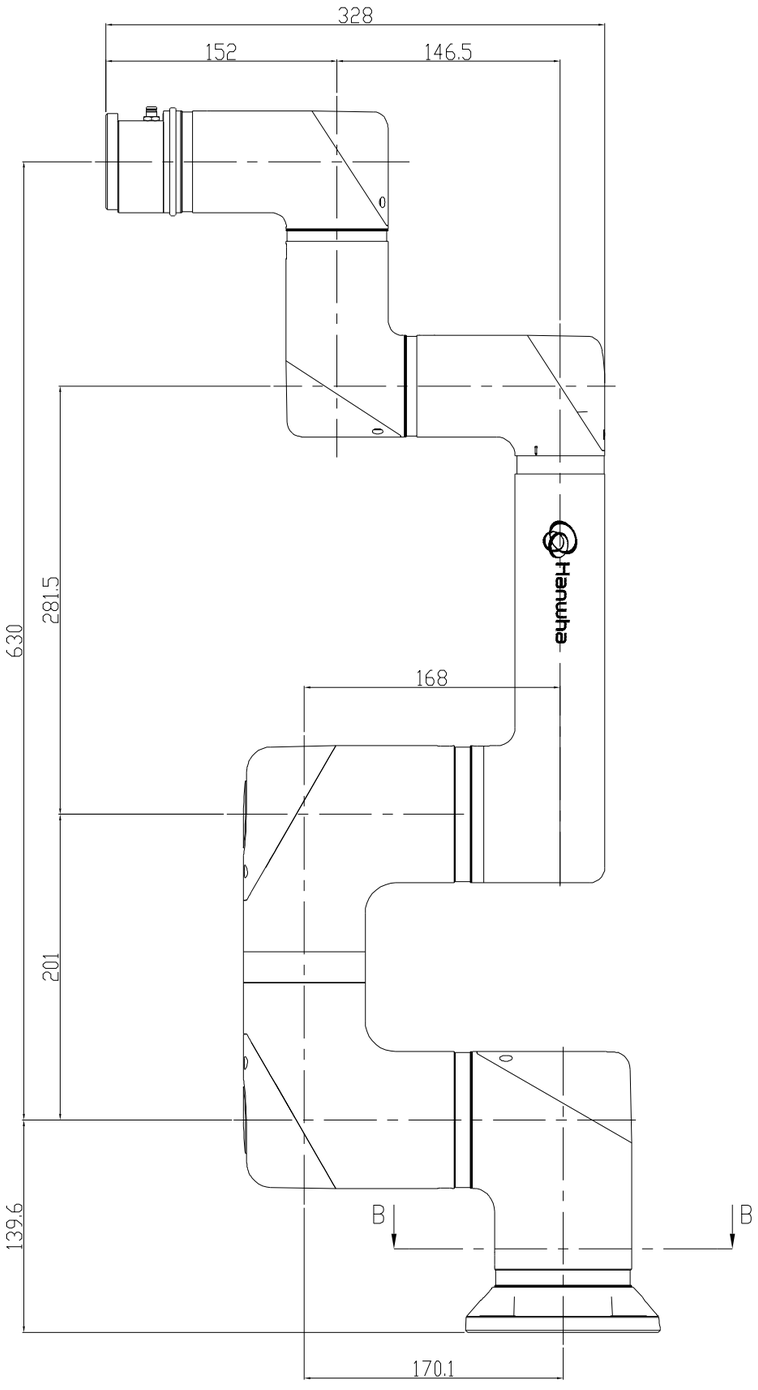

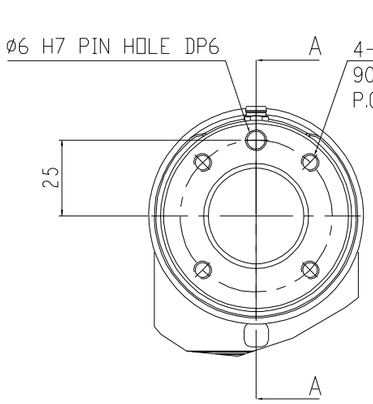

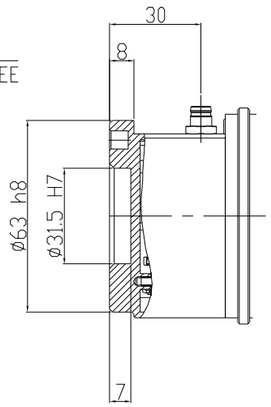

Section A-A

Detail "A" (TOOL FLANGE)
(Scale 1/2)

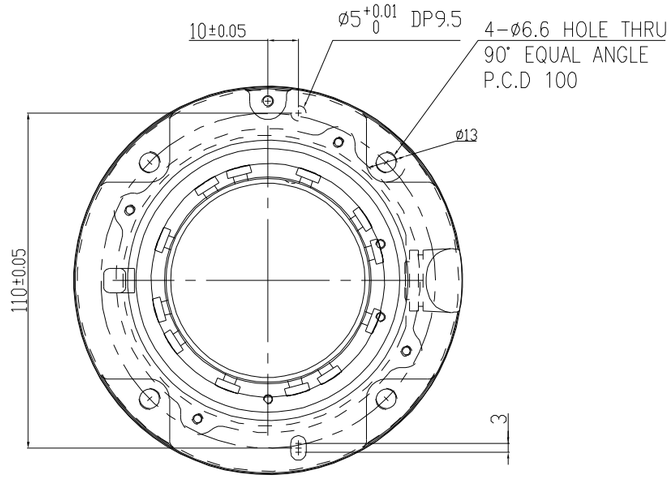

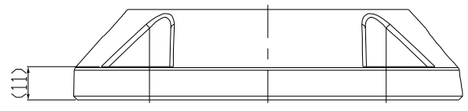

Section B-B (BASE MOUNT)
(Scale 1/2)

용면	HCR-3 LAYOUT		재 질	수량	원 상 치 수	비 고
RELEASED DATE	발행	원도	승인	명칭	HCR-3 LAYOUT	
2019.03.27	척도	mm 1/2	도면관리	도번	FC34-001237A	개정 00 SHEET 2/2

이 자료는 한화정밀기계 주식회사 소유이므로 승인없이 복사 또는 타인에게 양도 및 개방을 엄금함.

A1(841X594)